www.newMaker.com

中 华 人 民 共 和 国

国 家 标 准

GB 2656—81

焊缝金属和焊接接头的疲劳试验法

1 焊缝金属和焊接接头进行疲劳试验时，测定在对称交变载荷下的持久强度（σ_{-1}）和应力—转数曲线。

2 试验用试样的尺寸及形状如图1或图2所示。

图1试样系在“努”型试验机上试验；图2试样系在“摩尔”型试验机上试验。

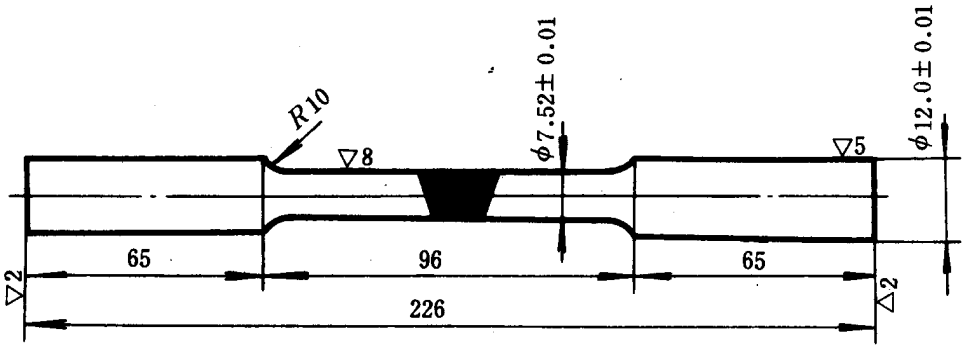

图1

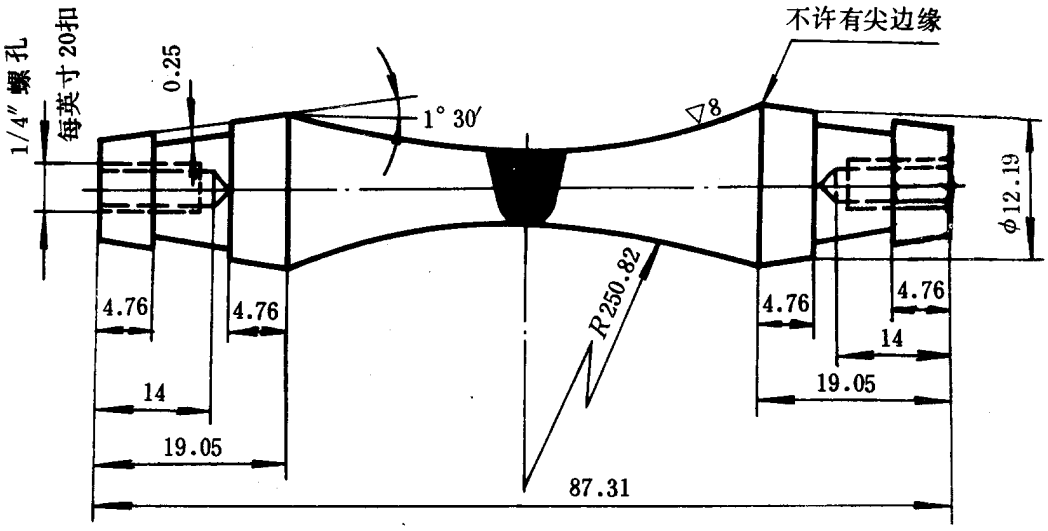

图2

国 家 标 准 总 局 发布　　1982年1月1日 实施

中华人民共和国第一机械工业部 提出　　一机部哈尔滨焊接研究所
哈 尔 滨 锅 炉 厂　起草

www.newMaker.com

GB

3 建筑金属板屋面系统

建筑金属板屋面系统

可编